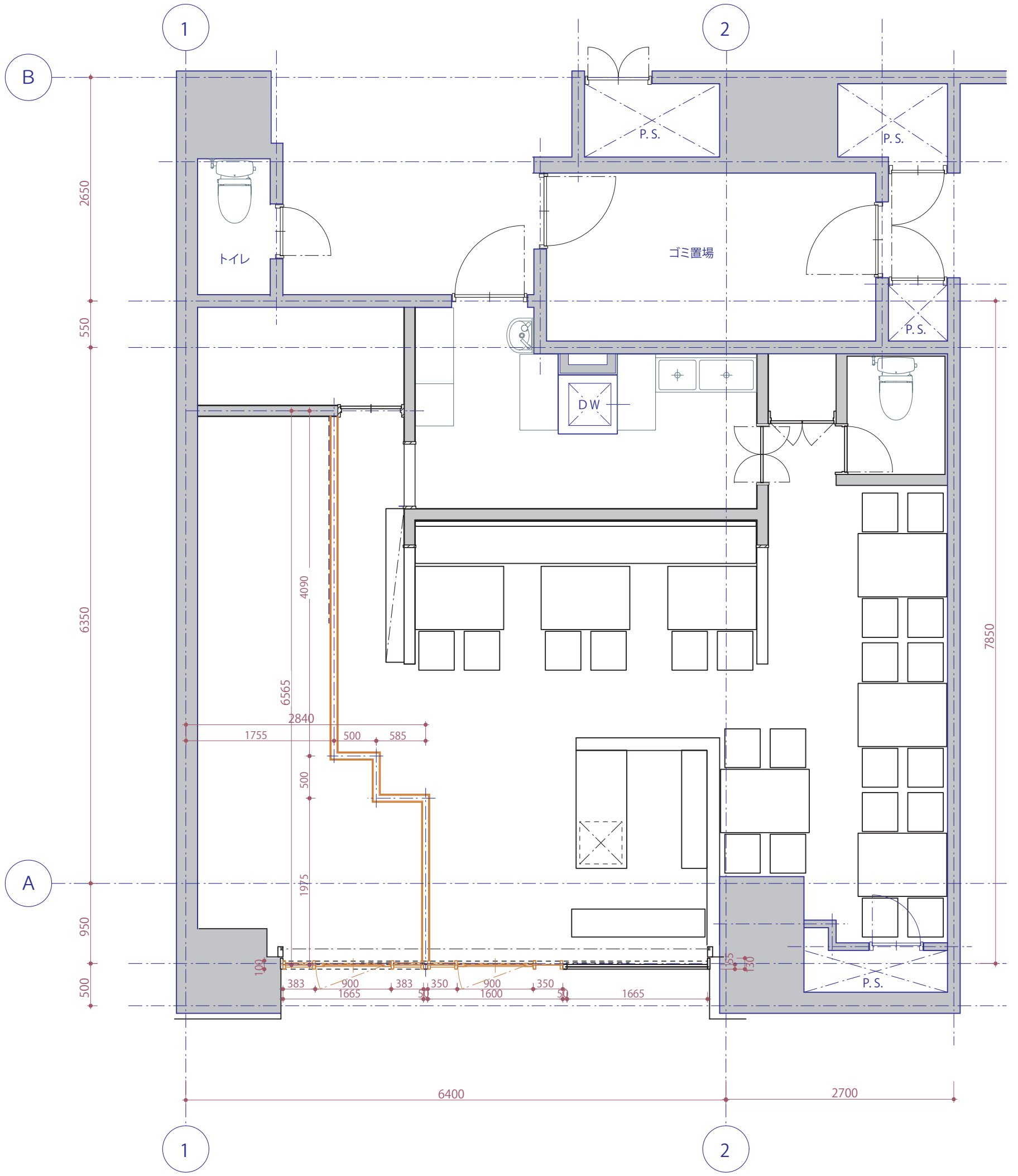

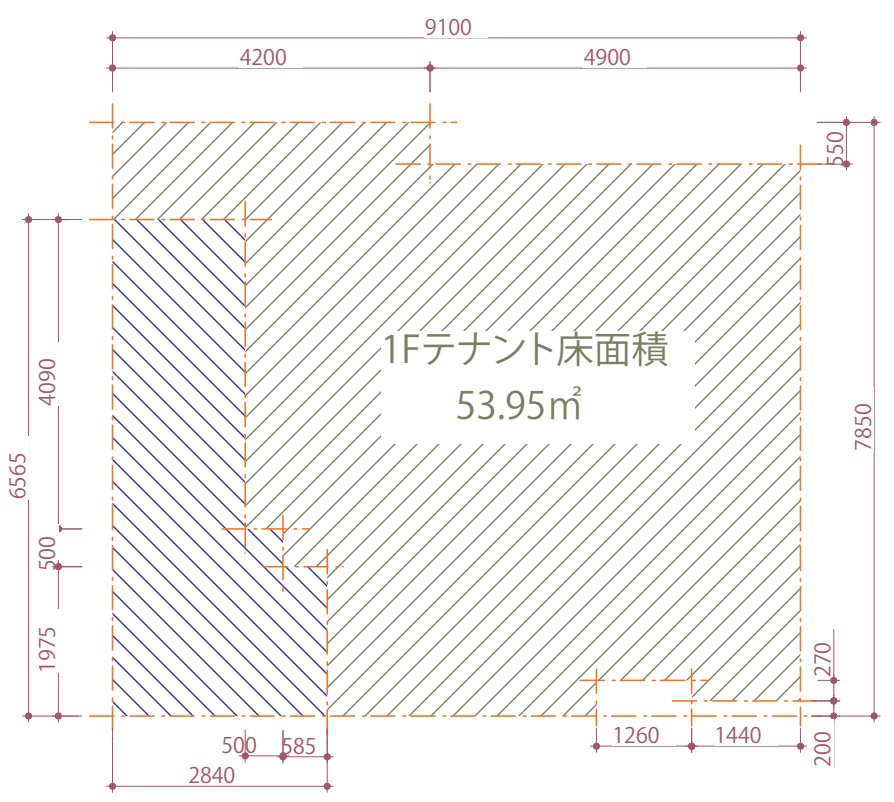

Note	Project	Title	Scale	Date	No
現場住所：中央区日本橋小伝馬町8-3	「華龍飯荘」	1Ｆ平面図	1：50	2013.12.18	